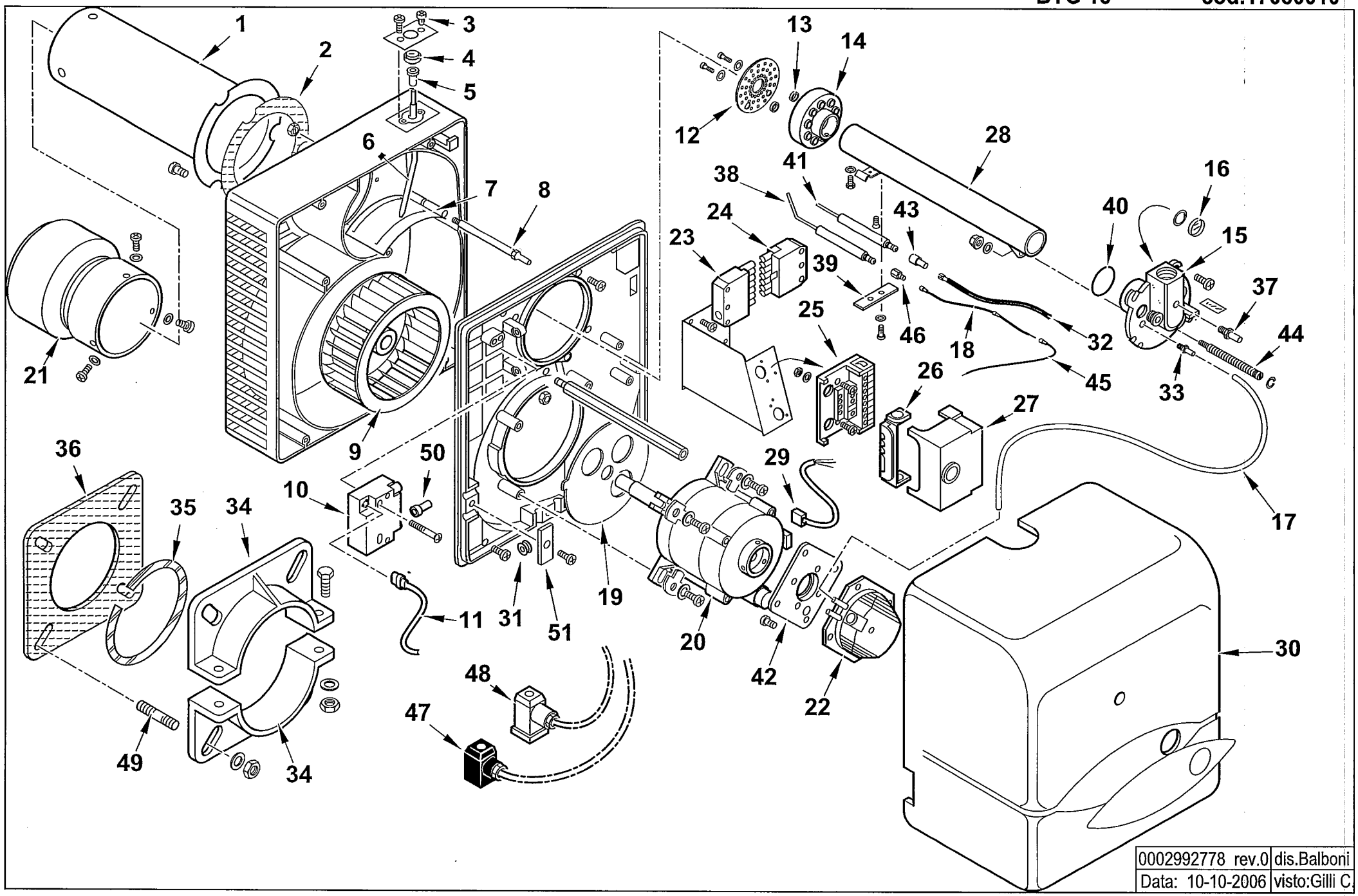

0002992778 rev.0	dis.Balboni
Data: 10-10-2006	visto:Gilli C.

17080010 **BTG 15**

Esploso **0002992778** **Rev.0**

Rif.	Codice	Descrizione
1	0023040001	AS.CANNOTTO BTG 15
2	0023020021	GUARNIZIONE CANNOTTO BTL20
3	0016010011	VITE REG.NE ARIA SPARK3
4	0016010010	RUOTA REG.NE ARIA SPARK3
5	0016010013	BOCCOLA PLAST. 5X8 L.10
6	0023020012	LEVA REG.NE ARIA BTL 20
7	0023020011	FARFALLA A GRAVITA' BTL 20
8	0023020043	PERNO FARFALLA A GRAVITA'BTL
9	0023020009	VENTOLA D.160X62 BTL 20
10	0005020069	TRASFORMATORE GAS FIDA 26/40 50%
11	0005130089	CONNETTORE TRASFORMATORE
12	53610	DISCO FORATO D=83
13	53612	DISTANZIALE 5,5X9X8
14	53726	AS.MISCELATORE BGN17
15	0023030003	RACCORDO MANDATA GAS
16	0013010027	VETRINO 20X3 SPARK
17	0005250094	TUBO IN PVC 5X8
18	0005140252	CAVO IONO L600
19	0023040004	DEFLETTORE ASPIRAZ. ARIA BTG
20	0005010163	MOTORE MONO 185W 220-240/50-60 Hz
	95125	CONDENSATORE 8MF
21	0023040005	DIFFUSORE BTG 15
22	0005040093	PRESSOSTATO KROMSK. DL 4-E
23	0005130052	CONNETTORE 7 POLI FEMMINA
24	0005130051	CONNETTORE 7 POLI MASCHIO
25	23527	ZOCCOLO AP.RA LANDIS LOA-LGB
26	0005030012	PARETE ZOCCOLO LANDIS LOA-LGB
27	0005030224	AP.RA LANDIS LME 21.430A2
28	0023040002	AS.TUBO MANDATA GAS BTG15
29	0005130016	CONNETTORE MOTORE
30	0023030009	COPERCHIO POSTERIORE BTG 20

Rif.	Codice	Descrizione
31	31251	PASSAFILO GOMMA 14X9X3,5 F8
32	0005020037	CAVO A.T. L=560 D7 BOC. D.4
33	58029	ATTACCO TUBO M5X6
34	849320	SEMIFLANGIA ATT.BRUC. BT26G
35	49402	CORDONE FIBRA DI VETRO 6X6X3
36	49319	GUARN.NE FLANGIA BT26G
37	31483	PRESA PRESSIONE 1/8"
38	53621	IONIZZATORE BGN10/SPARKGAS20
39	53632	STAFFA SOP.TO ELET.DI SUP.RE
40	18692	GUARNIZIONE OR 3118
41	53620	ELETTRODO BGN10/SPARKGAS20
42	0005040094	ADATTATORE PRES.TO KROMSC.
43	0005060037	SOPPRESSORE A FILO
44	0023030006	VITE REGOLAZIONE
45	0005140313	CAVO IONO L170
46	19945	ATTACCO ELETTRODO D4 X M3,5
47	23521	CONNETTORE 12B NERO ANTISTRA
48	23522	CONNETTORE 14A GRIGIO ANTIST
49	31065	PRIGIONIERO M10X50
50	0005140115	CAPPUCCIO TERM.LE A.T.
51	0013010032	PIASTRINA STRINGITUBI SPARK